Traducido del inglés al español - www.onlinedoctranslator.com

DSC

LC-100-PI (Formulario A)

LC-120-PI (Formulario C)

Detector con Inmunidad a Mascotas

Detector digital pasivo infrarrojo (PIR) con inmunidad a mascotas

Detecteur numérique à infrarouge passif (IRP) con immunité aux animaux domestiques

Rivelatore digitale PIR con immunità agli animali doméstico

Cyfrowa czujka pasywnej podczerwieni (PIR) odporna na obecność zwierząt

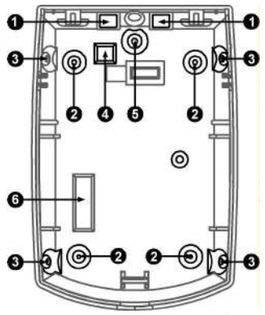

Figura 1 Agujeros ciegos**I**orificios troquelados**I**Trous de débouchure**I** Fori ciechi**I**Otwory montażowe

Figura 2 Instalación del soporte
Soporte de montaje en pared (montaje de techo disponible) Instalación del soporte
Instalación de soporte
Installazione dello snodo per il montaggio a parete (disponibile snodo per il montaggio a soffitto) Instalacja uchwytu montażowego

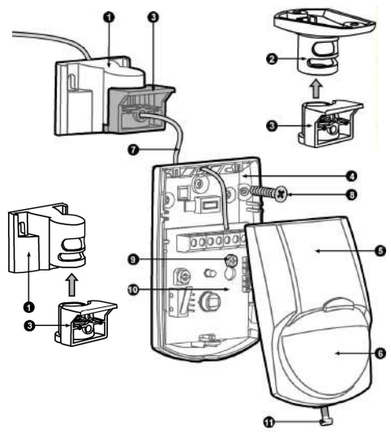

Fig. 3 Instalación de detectores**I**Instalacion del detector **I** Instalación del detector**I**Instalación del elevador**I** Montaż czujki

INGLÉS

El detector LC-100-PI / LC-120-PI utiliza una lente óptica de diseño especial con un exclusivo sensor PIR cuádruple (cuatro elementos) y una nueva electrónica basada en ASIC optimizada para eliminar las falsas alarmas causadas por animales pequeños y mascotas. El LC-100-PI / LC-120-PI proporciona niveles sin precedentes de inmunidad contra la luz visible. El detector ofrece un nivel excepcional de capacidad de detección y estabilidad para cada instalación de seguridad. El LC-100-PI / LC-120-PI se suministra con lente gran angular.
El LC-100-PI / LC-120-PI brinda inmunidad contra mascotas de hasta 25 kg (55 lb). Para una mejor inmunidad, evite la instalación en áreas donde las mascotas puedan estirarse hacia arriba.

Este Manual de Instalación se utilizará junto con el Manual de Instalación del Panel de Control de ALARMA.

INSTALACIÓN TÍPICA

Seleccione la ubicación de montaje
Elija una ubicación con mayor probabilidad de interceptar a un intruso. Ver patrón de detección (Fig. 4). El sensor Quad de alta calidad detecta el movimiento que cruza el haz; es menos sensible al detectar movimiento hacia el detector. El LC-100-PI / LC-120-PI funciona mejor cuando se le proporciona un entorno constante y estable.

Evite los siguientes lugares
* Frente a la luz solar directa. * Frente a áreas sujetas a rápidos cambios de temperatura. * Áreas con conductos de aire o flujos de aire sustanciales.

Este detector debe instalarse y utilizarse en un entorno que proporcione el grado de contaminación máx. 2 y sobretensiones de categoría II, LUGARES NO PELIGROSOS, solo en interiores. El detector está diseñado para ser instalado únicamente por personal de servicio.

MONTAJE DEL DETECTOR

1.Retire la cubierta frontal desatornillando el tornillo de sujeción (Fig. 2-11) y levante suavemente la cubierta frontal. (Fig. 2 -5)
2.Retire la placa de circuito impreso desatornillando el tornillo de sujeción ubicado en la placa. (Fig. 2 - 9)
3.Haga los agujeros deseados para una instalación adecuada (Fig. 1 – 2) para montaje plano o Fig. 1-3 para montaje en esquina) Use 4 tornillos tipo 3x30mm.
4.Las muescas rectangulares en la base inferior (Fig. 1-1, Fig. 1-4) son los orificios ciegos para la entrada de cables.
5.Monte la base del detector en la pared o esquina.
6.Para la instalación del soporte opcional, abra el orificio Fig. 1-5 para el tornillo del soporte e instale el adaptador de pared del soporte (Fig. 2-1 y 3) o el adaptador de techo del soporte (Fig. 2-2 y 3)
7.Vuelva a instalar la placa de circuito impreso apretando completamente el tornillo de sujeción.
8.Conecte el cable al bloque de terminales. (Fig. 4)
9.Vuelva a colocar la tapa introduciéndola de nuevo en el cierre adecuado pasadores y atornille el tornillo de sujeción.

Si se ensambla el tamper trasero (Fig. 1-6), no hay opción de soporte y el detector debe instalarse solo en montaje plano

INSTALACIÓN DE DETECTORES

Conexiones del bloque de terminales(Figura 5)
Terminales 1 y 2 - Marcadas T2 y T1 (SABOTE) Si se requiere una función Tamper, conecte estos terminales a una zona de protección normalmente cerrada las 24 horas en la unidad de control. Si se abre la cubierta frontal del detector, se enviará una señal de alarma inmediata a la unidad de control.
Terminal 3 marcado "NC" -Esta es la salida NC (normalmente cerrada) del relé de ALARMA. (Este contacto es funcional en LC-100-PI y LC-120-PI)
Terminal 4 marcada "C"-Esta es la salida COMÚN del relé de ALARMA (Este contacto funciona en LC-100-PI y LC-120-PI). **Terminal 5 marcada como "NO" -**Este es el relé NO (normalmente abierto) de ALARMA (Este contacto solo funciona en LC-120-PI). **Terminal 6 - Señalizada"-" (TIERRA)**Conecte a la salida de voltaje negativo o tierra del panel de control.
Terminal 7 - Señalizada"+"(+12V) Conéctelo a una salida de voltaje positivo de fuente de 8.2 -16 VCC.

ESPAÑOL

El detector LC-100-PI / LC-120-PI utiliza una lente óptica especialmente diseñada junto con un sensor PIR especial Quad (de cuatro elementos) y un nuevo circuito integrado de aplicación específica (ASIC) optimizado para eliminar las falsas alarmas provocadas por pequeños animales y mascotas. El LC-100-PI / LC-120-PI proporciona un grado de inmunidad sin precedente contra la luz visible. El detector aporta un grado de detección y de estabilidad excepcional para cualquier instalación de seguridad. El LC-100-PI / LC-120-PI está dotado de lentes de gran angular. El LC-100-PI / LC-120-PI proporciona inmunidad contra mascotas de hasta 25 kg (55 lbs). Para una mejor inmunidad, evite la instalación en zonas en las que las mascotas puedan alcanzar una mayor altura.

Este Manual de instalación deberá utilizarse junto con el Manual de instalación del panel de control de la alarma.

INSTALACIÓN TÍPICA
Seleccione la ubicación de montaje
Escoja una ubicación en la que estime más probable la intercepción de un intruso. Véase el patrón de detección (Fig. 4). El detector Quad de alta calidad detecta el movimiento que cruza el haz, y es menos sensible en la detección del movimiento hacia el propio detector. El LC-100-PI / LC-120-PI presenta un comportamiento óptimo en un entorno constante y estable.**Evite los siguientes emplazamientos:**
* Expuesto a la luz directa del sol. * Expuesto a zonas sujetas a cambios rápidos de temperatura. * Zonas con conductores de aire o corrientes de aire importantes.
Este detector deberá instalarse y utilizarse en un entorno que proporción como máximo el grado de contaminación 2 y la categoría de sobretensión II, UBICACIONES NO PELIGROSAS, y sólo en interiores. El detector está diseñado para su instalación únicamente por parte de personal de servicio técnico.

MONTAJE DEL DETECTOR

1. Retirar la cobertura de enfrente por medio de destornillar los tornillos que sostienen el dispositivo (Fig. 2-11) y con cuidado levante la cobertura de enfrente. (Fig. 2 - 5).
2. Retire el tablero PC por medio de destornillar los tornillos que lo sostienen situados en el tablero (Fig. 2 - 9)
3. Haga los agujeros deseados para una instalación correcta ((Fig. 1 - 2) para marcar en el plano o (Fig. 1 - 3) para marcar en la esquina) Use 4 tornillos de tipo 3x30mm.
4. Las hendiduras rectangulares en la base del dispositivo (Fig. 1-1, Fig. 1-4) son las entradas para los alambres.
5. Enmarcar la base del dispositivo en la pared o esquina.
6. Para instalación opcional con soporte de pared, abrir el hoyo Fig. 1-5 para el tornillo del soporte de pared e intalar el adaptador de soporte para paredes (Fig 2-1&3) o el adaptador de soporte para el techo (Fig 2 -2 y 3).
7. Instalar de regreso el tablero PC por medio de sugerir el tornillo que detiene el tablero.
8. Conectar los alambres en los bloques de terminales. (Figura 4)
9. Reemplazar la cobertura por medio de insertarla en las clavijas de cierre y enroscar los tornillos que la sostienen.

Si el sabotaje de atras esta ajustado (Fig. 1-6) no hay opcion para usar el adaptador de soporte y el dispositivo tiene que ser instalado en una superficie plana.

INSTALACION DEL DETECTOR Conexiones del bloque de terminales (Fig. 5)
Terminales 1 y 2 - Marcados como "T2" y "T1" (TAMPER). Si se requiere una función de seguridad, conecte estos terminales a una zona protectora normalmente cerrada las 24 horas en la unidad de control. Si se abre la tapa frontal del detector, se producirá inmediatamente una señal de alarma a la unidad de control.
Terminal 3 marcada con "NC"-Este es NC (Normalmente Cerrado) salida de relé de ALARMA (Este contacto es funcional en el LC-100-PI y LC-120-PI)
Terminal 4 marcado con "C"-Este es el COMÚN del relé de ALARMA (Este contacto es funcional en el LC-100-PI y LC-120-PI).
Terminal 5 marcada con "NO"-Este es NO (Normalmente Abierto) del relé de ALARMA(Este contacto es funcional únicamente en el LC-120-PI).
Terminal 6 - Marcado como "-" (GND). Conéctelo a la salida de tensión negativa a la tierra del panel de control. **Terminal 7 - Marcado como "+" (+12 V).**Conéctelo a una salida de tensión positiva de entre 8,2 y 16 V CC (habitualmente procedente de la unidad de control de la alarma).

FRANCÉS

Le détecteur LC-100-PI / LC-120-PI utiliza una lente óptica especial conçue équipée d'un capteur IRP Quad (cuatro elementos) y nuevos componentes electrónicos basados en un ASIC para eliminar las fausses alarmas provocadas por los pequeños animales y les animaux domestiques. Le LC-100-PI / LC-120-PI offre des niveaux inégalés d'immunité contre la lumière visible. Le détecteur ofrece un nivel excepcional de estabilidad y capacidad de detección para todas las instalaciones de seguridad. Le LC-100-PI / LC-120-PI est fourni avec une lentille grand angle. El LC-100-PI / LC-120-PI ofrece inmunidad a los animales domésticos y pesa solo 25 kg. Pour une meilleure immunité, évitez d'installer le détecteur dans des endroits où les animaux domestiques peuvent l'atteindre.

Ce manuel d'installation doit être utilisé en conjonction avec le manuel d'installation du central de contrôle d'ALARME.

TIPO DE INSTALACIÓN

Selección del emplazamiento de montaje
Choisissez l'emplacement le plus approprié pour intercepter un intrus. Voir la portée de détection (Fig. 4). Le capteur Quad haute qualité détecte tout mouvement croisant le faisceau ; la détection du mouvement est moins sensible en se rapprochant du détecteur. Les performances du LC-100-PI / LC-120-PI son óptimos lorsqu'il se encuentran en un entorno constante y estable.**Evite los emplazamientos siguientes**
* Face à la lumière directe du soleil. * Face à des zones soumises à des changements rapides de température. * Les zones avec des conduits d'air ou des courants d'air importants.

Il rilevatore deve essere installato ed usato in ambienti con grado d'inquinamento non superiore al fattore 2 e categoria di sovratensione II, IN AMBIENTI NON PERICOLOSI, Czujka przeznaczona jest do montażu w środowisku o

Ce détecteur doit être installé et utilisé dans un environnement qui fuera del grado de contaminación máx. 1 y de las tensiones de la categoría II, DANS DES ENDROITS NE PRÉSENTANT AUCUN RISQUE, à l'intérieur uniquement. Le détecteur doit être installé uniquement par un technicien.

MONTAJE DEL DETECTOR

1.Enlevez le couvert en dévissant la vis (Fig. 2-11) et soulevez doucement le couvert. (Fi 2-5)
2.Enlevez la carte en dévissant la vis qui l'affix. (Figuras 2 - 9)
3.Ouvrez les trous désirés pour l'installation (Fig 1 -2) pour le support plat ou (Fig 1 -3) pour le support d'angle. Emplea 4 vis de tipo 3x30mm.
4.Les impresiones rectangulares sur la base (Fig 1-1, Fig 1-4) sont les trous pour l'entrée de fil.
5.Montez la base du détecteur au mur ou au coin
6.Pour l'installation optionnelle avec la base ouvrez le trou (Fig. 1-5) pour la base et installez l'adapteur pour le mur. (Fig. 2-1 y 3) ou l'adapteur pour le plafond (Fig. 2-2 y 3)
7.Réinstallez la carte en serrant la vis.
8.Reliez le fil au block terminal. (Figura 4)
9.Remplacez la couverture en l'insérant en arrière dans les goupilles appropriées de fermeture et added la vis.

Si la vigilancia arriba está ensamblada (Fig. 1-6) no hay opción de montaje. Le détecteur doit être installé plat seulement.

INSTALACIÓN DEL DETECTOR Connexions de la plaque à bornes(Figura 5)
Bornes 1 y 2 - Signalées por T2 y T1 (TAMPER) Si una función de sabotaje es un requisito, la confianza en los terminales es una zona de protección normal cerrada durante 24 horas en el panel de control. Si le couvercle avant du détecteur est ouvert, un signal d'alarme sera immédiatement envoyé au panneau de contrôle.

Borne 3 marca "NC"-c'est le rendement normalement fermé du relais d'ALARME. (ce contact est fonctionnel sur LC-100-PI et LC-120-PI)
Borne 4 marca "C"-c'est le rendement COMMUN du relais d'ALARME (ce contact est fonctionnel sur LC-100-PI et LC-120-PI).
Borne 5 marca "NO"-c'est le rendement normalement overt du relais d'ALARME(ce contact est fonctionnel sur LC-120-PI seulement) .
Borne 6 - Signalée par"-"(TIERRA) Reliez-la à la sortie de tension négative ou à la terre du central de contrôle.
Borne 7 - Signalée par"+"(+12 V)A relier à une sortie de tensión positiva de 8,2 -16 Vcc (generalmente en la unidad de control de alarma).

ITALIANO

Il rivelatore LC-100-PI / LC-120-PI utiliza una lente especial, un sensor exclusivo piroeléctrico Quad (quattro elementi) y una nueva electrónica basada en un ASIC, ottimizzati per eliminae i false allarmi provocati da animali domestici. Offre un grado di immunità alla luce visibile senza precedente ed è dotato di a capacità di rivelazione and di a stabilità veramente eccezionali in ogni type di impianto di sicurezza. El remachador LC-100-PI / LC-120-PI está fornido con una lente volumétrica.
El revelatore LC-100-PI / LC-120-PI es inmune a los animales domésticos con peso hasta 25 Kg. Per garantire la completa immunità si consiglia di evitare l'installazione dell'apparecchio nei luoghi in cui potrebbe essere raggiunto dagli animali.

Queste istruzioni devono essere usate unitamente a quelle relative alla centrale dell'impianto di allarme.

INSTALACIÓN TÍPICA

Scelta della posizione per il montaggio
Selezionare la posizione più adatta a rilevare la presenza di un intruso. Vedere l'area di copertura (Fig. 4). Il sensore a quattro elementi ad elevata sensibilità rileva i movimenti che incrociano i fasci; esso è leggermente meno sensibile nel rilevare il movimento verso il rilevatore. Il rendimento del rilevatore LC-100-PI / LC-120-PI è ottimale in un ambiente uniforme e stabile.
Evitar las siguientes posiciones
* Esposizione alla luce solare. * Di fronte ad aree che possono cambiare la temperatura rapidamente. * Ambienti con condutture d'aria o forti correnti d'aria.

exclusivamente al chiuso. Il rilevatore è progettato per essere installato solo da personale qualificato.

FISSAGIO DEL RILEVATORE

1.Rimuovere il coperchio frontale svitando la vite di tenuta (Fig. 2-11) ed alzandolo delicadamente. (Figura 2-5)
2.Rimuovere la scheda elettronica svitando la vite di tenuta posizionata sulla scheda stessa. (Figura 2-9)
3.Aprire i fori necessari ad una corretta istallazione (Fig. 1-2) per montaggio a parete o (Fig. 1-3) per montaggio ad angolo. Usare 4 viti 3x30mm.
4.Le impronte rettangolari sul fondo della base (Fig. 1-1, Fig. 1-4) sono i fori ciechi per l'ingresso dei cavi.
5.Montar la base del sensore a parete o ad angolo.
6.Per l'istallazione dello snodo opzionale aprire il foro Fig 1-5 per la vite dello snodo e montare l'adattatore a parete (Fig. 2-1&3) oppure l'adattatore a soffitto (Fig. 2.2&3)
7.Riposizionare la scheda elettronica stringendo completamente la vita di tenuta.
8.Collegare il cavo alla morsettiera (Fig. 4)
9.Riposizionare il coperchio reinserendolo negli appositi riferimenti ed avvitare la vite di tenuta.
Se il dispositivo antirimozione è montato (Fig. 1-6) lo snodo opzionale non può essere utilizzato ed il sensore può essere istallato solo a parete.

INSTALLAZIONE DEL RIVELATORE
Descripción de la morsettiera(Figura 5)
Morsetti 1 y 2 - contrassegnati T2 y T1 (SABOTAGGIO). Se è richiesta la funzione antisabotaggio, collegare questi morsetti ad una zona 24 ore, normalmente chiusa, della centrale. Se il coperchio del rilevatore viene aperto, un segnale d'allarme sarà inviato immediatamente alla centrale.
Morsetto 3 Marcato "NC"-Questo è l'uscita NC (Normalmente Chiusa) del relè di ALLARME. (Questo contacte è funzionante su LC-100-PI e LC-120-PI).
Morsetto 4 Marcato "C"-Questo è l'uscita C (Comuna) del relè di ALLARME. (Questo contatto è funzionante su LC-100-PI y LC-120-PI).
Morsetto 5 Marcato "NO"-Questo è l'uscita NO (Normalmente Aperta) del relè di ALLARME. (Questo contatto è funzionante solo su LC-120-PI).
Morsetto 6 - contrasegnato "–" (masa) Collegare al negativo o alla massa della centrale.
Morsetto 7 - contraste "+" (+12V) Colaborar al positivo di una fonte di alimentazione da 8,2 a 16 Vcc (típicamente fornita dalla centrale antifurto).

POLONIA

W czujce LC-100-PI / LC-120-PI wykorzystano specjalnie zaprojektowaną soczewkę optyczną, oraz unikalny czteroelementowy czujnik pasywnej podczerwieni (QUAD PIR). Nową elektronikę czujki oparto na układzie ASIC, który został specjalnie zoptymalizowany w celu zapobiegania fałszywym alarmom wywoływanym przez zwierzęta domowe.
Czujki LC-100-PI / LC-120-PI charakteryzują się wysoką odpornością na światło widzialne. LC-100-PI / LC-120-PI dostarczana jest wraz z soczewką szerokokątną.
Czujka LC-100-PI / LC-120-PI odporna jest na zwierzęta domowe o masie sumarycznej do 25kg. W celu uzyskania większej odporności na obecność zwierząt czujkę należy montować w miejscach pozostających poza zasięgiem zwierząt.
Przed przystąpieniem do instalacji czujki należy dokładnie zapoznać się z poniższą instrukcją.

WYBOR MIEJSCA INSTALACJI

Czujkę należy zainstalować w taki sposób, aby jej zasięg działania objął chronione pomieszczenie (Rys. 4). Wysokiej jakości czteroelementowy czujnik QUAD jest bardziej wrażliwy na ruch przecinający wiązkę, niż na ruch skierowany w stronę czujnika.
Aby uniknąć fałszywych alarmów, podczas montażu należy stosować się do poniższych zasad:
* Nie wolno kierować czujki bezpośrednio w stronę światła słonecznego.
* Nie wolno umieszczać czujki w pobliżu przedmiotów, lub obszarów, które gwałtownie mogą zmienić swą temperaturę.
* Nie wolno kierować czujki bezpośrednio w stronę urządzeń wytwarzających strumienie powietrza.

maksymalnie 2 stopniu zanieczyszczenia i możliwości występowania przepięć kategorii II. Czujka przeznaczona jest wyłącznie do montażu wewnętrznego.
Montaż czujki powinien wykonywać wyłącznie wykwalifikowany instalador systemów alarmowych.

MONTAŻ URZĄDZENIA

1.W celu zdjęcia osłony czołowej należy wykręcić śrubę mocującą (Rys. 2-11) a następnie delikatnie unieść osłonę(Rys.2-5)
2.W celu wyjęcia płytki drukowanej należy wykręcić śrubę mocującą umieszczoną na płytce (Rys. 2-9).
3.Wykonać otwory na tylnej części obudowy urządzenia w miejscu przewidzianym na śruby mocujące (Rys. 1-2 lub 1-3, do montażu na płaskiej powierchni lub do montażu narożnego). Przymocować urządzenie za pomocą 4 śrub.
4.Wykonać otwory na tylnej części obudowy w miejscu przewidzianym na przewody (Rys. 1-1 i 1-4).
5.Zamontować tylną część obudowy urządzenia na ścianie lub w narożniku.
6.Jeżeli używany jest opcjonalny uchwyt należy wykonać otwór na śrubę uchwytu (Rys. 1-5) i zamontować adapter do montażu na ścianie (Rys. 2-1 i 3) lub adapter do montażu na suficie (Rys. 2-2 i 3).
7.Ponownie zamontować płytkę drukowaną dokręcając śrubę mocującą.
8.Podłączyć przewody zgodnie ze schematem (Rys.4).
9.Zamknąć obudowę dopasowując do siebie zaciski znajdujące się na osłonie, następnie dokręcić śrubę znajdującą się w dolnej części osłony.
Jeżeli założony jest sabotaż tylny (Rys. 1-6) to nie ma możliwości instalacji urządzenia z opcjonalnym uchwytem Czujka musi zostać zamontowana na ścianie.

OPIS ZACISKÓW (Rys. 5)

Zaciski 1 i 2 (oznaczone „T1,T2"):zaciski sabotażowe normalnie zwarte, należy podłączyć je do linii dozorowej antysabotażowej w centrali alarmowej.
Zacisco 3(oznaczony "NC"): zacisk przekaźnika alarmu, normalnie zwarty NC (występuje w modelach LC-100-PI i LC-120-PI)
Zacisk 4(oznaczony "C"): zacisk wspólny przekaźnika alarmu (występuje w modelach LC-100-PI i LC-120-PI).
Zacisk 5(oznaczony "NO"): zacisk przekaźnika alarmu, normalnie otwarty NO (występuje tylko w modelu LC-120-PI)
Zaciski 6 i 7 (oznaczone „12V +/-„):zaciski służące do podłączenia zasilania czujki 12V=.

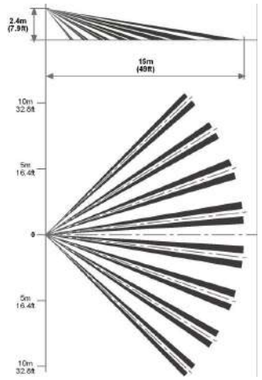

Figura 4 Patrón de lente**I**Patrón de la lente**I**Portée de la lentille**I** Area di rilevazione**I**Charakterystyka detekcji

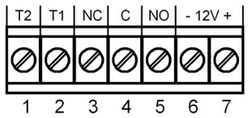

Figura 5 Bloque de terminales**I**Bloque de terminales**I**placa a bornes**I** Morsettiera**I**Opis zacisków

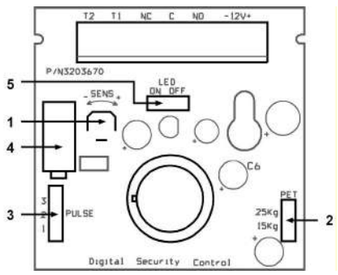

Figura 6DISEÑO DE PCB / Parti della Scheda Elettronica

1	Sensibilidad PIR Ajustamiento	Ajuste de sensibilidad PIR	Reglaje de la sensibilidad el detector PIR	regolación sensibilidad PIR	Regulacja PIR czułości
2	Inmunidad a mascotas Ajustamiento	ajuste de la inmunidad una mascota	Reglaje de la inmunidad animales auxiliares domésticos	regolación dell'immunità agli animali doméstico	Regulacja odporności na obecność zwierząt
3	Conteo de pulsos Puente	Puente del contador Delaware impulsos	Regulación del caballero de compendio d'impulsiones	Ponticello del Contatore Impulsos	Zwora licznika impulso
4	Manibela de encendido	Interruptor Delaware seguridad	interruptor anti-sabotaje	Desviador antisabotaje	Przełącznik antysabotażowy
5	Puente LED	Puente de LED	Caballero DEL	Ponticello LED	diodo zwora LED

Este dispositivo cumple con la parte 15 de las normas de la FCC. Las operaciones están sujetas a las dos condiciones siguientes: (1) Este dispositivo no puede causar interferencias dañinas y (2) Este dispositivo debe aceptar cualquier interferencia recibida, incluidas las interferencias que puedan causar un funcionamiento no deseado.

Este aparato digital de Clase B cumple con la norma canadiense ICES-003. Cet appareil numérique de la classe Best conform à la norme NMB-003 du Canada.

CE

EN50131-1
EN50131-2-2 Grado 2 Clase 2

N/P 7111670 Rev. E

CONFIGURACIÓN DEL DETECTOR Configuración del puente de conteo de pulsos(Figura 6-3)

3 2 1	**Posición1:** Muy estable ambiente	**Posición2:** Moderar molestia situación PET hasta 15 kg (33 libras)	**Posición3:** Relativamente elevado probabilidades de falso alarmas PET hasta 25 kg (55 libras)

Configuración de puente de activación/desactivación de LED(Figura 6-5)

1 2	**1.**LLEVADO EN	**2.**LLEVAR AFUERA

Configuración del puente de inmunidad de mascotas(Figura 6-2)

25Kg 15Kg	Inmunidad a un animal hasta 15Kg (33.1 Ib)	Inmunidad a un animal hasta 25Kg (55 Ib)

Ajuste de rango PIR ("SENS")(Figura 6-1)

Use el potenciómetro para ajustar el rango de detección entre 68 % y 100 % (configurado de fábrica en 84 %). Gire el potenciómetro en sentido horario para aumentar el rango, en sentido antihorario para disminuir el rango.

Requisitos de tamaño de cable

Utilice cables #22 AWG (0,5 mm) o de mayor diámetro. Use la siguiente tabla para determinar el calibre (diámetro) de cable requerido y la longitud del cable entre el detector y el panel de control.

Longitud de cable	metro	200	300	400	800
Diámetro del cable	milímetro	. 5	. 75	1.0	1.5
Longitud de cable	pie	656	984	1312	2624
Calibre del cable	AWG	22	20	18	dieciséis

PRUEBAS DE PASEO

NOTA IMPORTANTE: Al momento de la instalación, la unidad debe probarse minuciosamente para verificar que funcione correctamente. Se debe instruir al usuario final sobre cómo realizar una prueba de caminata semanalmente.

Una vez que se haya configurado el detector (el puente de pulso debe estar en la posición 1; el LED debe estar habilitado; el área protegida despejada de todas las personas), cree movimiento en toda el área donde se desea cobertura. Si la cobertura es incompleta, reajuste el alcance o reubique el detector.

Una vez que la cobertura es la requerida, el LED de alarma puede desactivarse.

Utilice los soportes de montaje en techo/pared LC-L1ST opcionales para resolver los problemas de colocación. Los soportes permiten el posicionamiento horizontal del detector.

ESPECIFICACIÓN TÉCNICA

Método de detección	PIR cuádruple (cuatro elementos)
Entrada de alimentación	8.2 a 16VCC
Consumo de corriente	**Activo:**10 mA (±5%) **Apoyar:**8 mA (±5%)
Temperatura **Compensación**	sí
Período de alarma	2 segundos (±0,5 s)
Salidas de alarma	LC-100-PI - Forma A - NC LC-120-PI - Forma C - NC & NO 28Vdc 0.1 A con resistencias de protección en serie de 10 Ohm
Manibela de encendido	NC 28Vdc 0.1 A con resistencias de protección en serie de 10 Ohm abiertas cuando se quita la cubierta
Período de calentamiento	60 seg (±5 seg)
Indicador LED	El LED está ENCENDIDO durante la ALARMA
Inmunidad RF	10 V/m más 80 % AM de 80 MHz a 1 GHz
inmunidad estática	8kV contacto, 15kV aire
Inmunidad transitoria	2,4 kV a 1,2 julios
temperatura de operación	- 10ºC ~ +50ºC(14ºF ~ 122ºF)
Dimensiones	92 mm x 62,5 mm x 40 mm (3,62” x 2,46” x 1,57”)
Peso	61gr. (2.15oz.)

CONFIGURACIÓN DEL DETECTOR Configuración Del Puente Del Contador De Impulsos (Figura 6-3)

3 2 1	entorno muy estable Posición 1 Pecado mascotas	situación moderadamente molesto Posición 2 Mascota de hasta 15kg (33,1 libras)	probabilidad relativamente alta de falsas alarmas Posición 3 Mascota de hasta 25kg (55 libras)

Configuración Del Puente De Activación / Desactivación De Led(Figura 6-5)

1 2	**1.**LLEVADO EN	**2.**LLEVAR AFUERA

Configuración Del Puente De Inmunidad Contra Mascotas (Figura 6-1)

25Kg 15Kg	Inmunidad a la ONU animales de hasta 15 kg (33,1 libras)	Inmunidad a la ONU animales de hasta 25 kg (55 Ibs)

Ajuste del alcance del sensor PIR ("SENS")

Use el potenciómetro para ajustar el alcance de detección entre el 68% y el 100% (el ajuste de fábrica es el 84%). Gire el potenciómetro en sentido horario para incrementar el alcance, y en sentido antihorario para reducirlo.

Requisitos de tamano de los cables

Utilice cables de calibre 22 AWG (0,5 mm) o de mayor diámetro. Utilice la siguiente tabla para determinar el calibre (diámetro) del cable y su longitud entre el detector y el panel de control

Longitud del	metro	200	300	400	800
diámetro del	milímetro	. 5	. 75	1.0	1.5
Longitud del	pie	656	984	1312	2624
Calibre del cable	AWG	22	20	18	dieciséis

PRUEBA DE DESPLAZAMIENTO

NOTA IMPORTANTE: Tras realizar la instalación, la unidad deberá ser probada exhaustivamente para verificar que funciona correctamente. debe instruirse al usuario final en el modo de realizar una prueba de desplazamiento semanal. Una vez configurado el detector (el puente del contador de impulsos en la posición 1; el LED activado; ninguna persona dentro de la zona protegida), genere movimiento en la zona completa que se desea cubrir. En el caso de que la cobertura sea incompleta, vuelva a ajustar el alcance o reubique el detector. Una vez haya obtenido la cobertura que desea, puede desactivar el LED de alarma.

Use los soportes opcionales LC-L1ST para montaje en pared / techo para resolver los problemas de ubicación. Estos soportes permiten colocar el detector en posición horizontal

ESPECIFICACIÓN TÉCNICA

Método de detección	Sensor PIR Quad (de cuatro elementos)
alimentacion	Entre 8,2 y 16 VCC
Consumo de corriente	**Activo:**10mA (±5%) **Reposo:**8mA (±5%)
Compensación de temperatura	SI
Período de alarma	2 s (±0,5 s)
Salida de la alarma	LC-100-PI - Forma A - NC LC-120-PI - Forma C – NC y NO 28Vdc 0.1 A con 10 Ohm Resistencia de protección en serie
Interruptor de seguridad	NC 28 V CC, 0,1 A con resistencia protectora en serie de 10 ohm; se activa cuando se retira la tapa
Período de calentamiento	60 s (±5 s)
Indicador LED	LED activado (ON) durante la alarma
Inmunidad a radiofrecuencia	10 V/m más 80% AM ?? de 80 MHz a 1 GHz
Inmunidad a electricidad estática	8 kV en contacto, 15 kV en el aire Inmunidad transitoria, 2,4 kV a 1,2 julios
Inmunidad transitoria	2,4 kV a 1,2 julios
Temperatura de funcionamiento	- 10ºC ~ +50ºC (14ºF ~ 122ºF)
Dimensiones	92 mm x 62,5 mm x 40 mm (3,62" x 2,46" x 1,57")
Peso	61 g (2,15 onzas)

CONFIGURACIÓN DEL DETECTOR

Reglage Du Cavalier De Comptage D'Impulsions(Figura 6-3)

3 2 1	medio ambiente muy estable Posición 1 Sans proteccion contra les animales domésticos	Situación de molestia moderadora Posición 2 animaux domésticos jusqu'a 15 Kg	probabilidad de fausses alarmas parentesco élévée Posición 3 animaux domésticos jusqu'a 25 Kg

Réglage Du Cavalier D'activation / Desactivation Des Voyants(Figura 6-5)

1 2	**1.**VOYANTE ALLUME	**2.**ETEINT VOYANT

Reglage Du Cavalier D'immunite Aux Animaux Domésticues(Figura 6-1)

25Kg 15Kg	Inmunidad auxiliar animaux pesant jusqu'a 15 Kg	Inmunidad auxiliar animaux pesant jusqu'a 25 Kg

Réglage de la portée du détecteur IRP ("SENS")

Utilisez le potentiomètre pour régler la portée de la détection entre 68% et 100% (réglage par défaut 84%). Faites pivoter le potentiomètre dans le sens des aiguilles d'une montre pour addedr la portée, dans le sens inverse pour la réduire. **Exigencias en matière de dimension des fils**

Utilice un AWG (calibre américain des fils) #22 (0,5 mm) o des fils d'un diamètre más importante. Utilice el cuadro siguiente para determinar el calibre (diámetro) y la longitud de los requisitos entre el detector y la central de control.

Longueur du fil	metro	200	300	400	800
Diámetro del hilo	milímetro	. 5	. 75	1.0	1.5
Longueur du fil	pie	656	984	1312	2624
Calibre du fil	AWG	22	20	18	dieciséis

PRUEBA DE FONCIÓN

NOTA IMPORTANTE: Lors de l'installation, l'unité doit être minutieusement testée pour s'asurer de son bon fonctionnement. L'utilisateur final doit savoir comment réaliser un test de fonctionnement hebdomadaire.

Une fois le détecteur configuré (le cavalier d'impulsions doit être en position 1 ; le voyant doit être activé ; la zone protégée doit être évacuée), créez un mouvement dans toute la zone à couvrir. Si la cobertura está incompleta, ajuste la portée ou déplacez le détecteur. Lorsque la couverture appropriée est atteinte, le voyant d'alarme peut être désactivé.

Utilice los soportes de montaje en el plafón / mural LC-L1ST en opción para resolver los problemas de colocación. Les support permettent de placer le détecteur horizontalement.

CARACTERÍSTICAS TÉCNICAS

Método de detección	IRP Quad (Cuatro elementos)
Alimentación es entrada	8,2 a 16 Vcc
Appel de courant	**Actif:**10mA (±5%) **En vela:**8mA (±5%)
Compensación de temperatura	OUI
Durée d'alarma	2 seg (±0,5 seg)
Salida de alarma	LC-100-PI - Formato A - NC LC-120-PI - Formato C - NC y NA 28Vdc 0.1 A con 10 Ohm resistencias de protección en serie
Interruptor anti-sabotaje	NF 28 Vcc 0,1 A con una resistencia de protección en serie de 10 Ohm - s'ouvre lorsque le couvercle est retiré
Durée de Prechauffage	60 seg (±5 seg)
Indicador voyant	Colgante le voyant est allumé l'ALARME
Immunité contre las frecuencias radio	10 V/m más AM 80% de 80 MHz a 1 GHz
Inmunidad estática	contacto de 8 kV, aire de 15 kV
inmunidad transitorio	2,4 kV a 1,2 julios
Temperatura. es funcionamiento	- 10ºC ~ +50ºC (14ºF ~ 122ºF)
Dimensiones	92 mm x 62,5 mm x 40 mm (3,62'' x 2,46'' x 1,57'')
puds	61gr. (2.15oz.)

IMPOSTAZIONE DEL RILEVATORE Impostazione del Ponticello per il Conteggio Impulsi (Figura 6-3)

3 2 1	**Posición 1** Ambiente estremamente estable senza animales	**Posición 2** Ambiente tranquilamente molestar con animales finos 15 kilos	**Posición 3** probabilidad relativamente alta di falsa allarmi estafa animales finos 25 kilos

Impostazione del Ponticello di Habilitazione / Disabilitazione del LED(Figura 6-5)

1 2	**1.**Capacidad LED	**2.**LED desactivado

Impostazione del Ponticello per l'Immunitá agli Animali (Figura 6-1)

25Kg 15Kg	Immunità agli animales finos a 15 kg.	Immunità agli animales finos a 25 kg.

Regolazione portata PIR ("SENS")

Usere il potenziometro per regolare la portata del rilevatore tra il 68% e il 100% (impostazione di fabbrica 84%). Ruotare il potenziometro in senso orario per aumentare la portata e in senso antiorario per ridurla.

Specifiche dei conduttori

Usare un conductor AWG n. 22 (0,5 mm) de diámetro mayor. Usere la tabla siguiente per determinare il diametro del conduttore in base alla lunghezza del collegamento tra il rilevatore e la centrale.

Lunghezza Conductor	metro	200	300	400	800
Diámetro del conductor	milímetro	0,5	0,75	1,0	1,5
Lunghezza Conductor	pie	656	984	1312	2624
Calibro conductor	AWG	22	20	18	dieciséis

PRUEBA DE COPERTURA

AVVERTENZA IMPORTANTE: Una volta installato, il rilevatore dovrebbe essere provato a fondo per verificarne il corretto funzionamento. L'utente finale dovrebbe essere istruito su come effettuare una prova di copertura settimanalmente.

Una volta predisposto il rivelatore (ponticello conta impulsi in posizione 1; LED abilitato; sgombero totale della zona protetta), muoversi nell'area di copertura. En caso de copertura incompleta, variare la regolazione della portata o changee la posizione di installazione. Una volta ottenuta la copertura desiderata, il LED di allarme può essere disabilitato.

Per risolvere eventuali problemi di posizionamento, usere gli snodi per l'installazione a parete / a soffitto LC-L1ST, che consentono di regolare l'orientamento orizzontale del rivelatore.

CARACTERÍSTICAS TÉCNICAS

Moto de rilevamento	Sensore Piroelettrico Quad (un quattro elementi)
Alimentación	de 8,2 a 16 Vcc
Asorbimento	**En Función:**10mA (±5%) **Un Riposo:**8mA (±5%)
Compensación Térmica	Si
durata allarme	2 s (±0,5 s)
Uscita de Allarme	LC-100-PI - Forma A - NC LC-120-PI - Forma C – NC y NO 28Vdc 0.1 A con resistencia de protección de 10 Ohm en serie
Desviador antisabotaje	NC 28 Vcc 0,1 A con resistencia de protección en serie de 10 Ohm - aperto quando il coperchio è rimosso
Tiempo de Estabilización	60 s (±5 s)
Espía LED	Acceso durante l'ALLARME
Inmunidad RFI	Più de 10 V/m, 80% AM de 80 MHz a 1 GHz
Immunità alle Scariche electrostático	8 kV en contacto, 15 kV en aria
Immunità agli Impulsos	2,4kV a 1,2 julios
Temperatura di Función	De -10 ºC a +50 ºC
Dimensionesi	92 mm x 62,5 mm x 40 mm
Peso	61g

USTAWIANIE CZUJKI

Zworka Licznika Impulsów(Figura 6-3)

3 2 1	**Pozycja 1** bardozo estabilizar otoczenie. Zalecane, gdy ni madre zwierząt.	**Pozycja 2** Umiarkowanie niestabilna otoczenie. Zalecane, gdy są zwierzęta hacer 15 kg.	**Pozycja 3** Stosunkowo wysokie ryzyko wystąpienia fałszywych Alarmów. Zalecane, gdy są zwierzęta hacer 25 kg.

Diodo Zworka LED(Figura 6-5)

1 2	**1.**DIODA LED WŁĄCZONA	**2.**DIODA LED WYŁĄCZONA

Zworka funkcji odporności na zwierzęta

(Figura 6-1)

25Kg 15Kg	Funkcja odpornosci na zwierzęta hacer 15kg	Funkcja odpornosci na zwierzęta hacer 25kg

Regulacja zasięgu czujnika PIR ("SENS")

W celu zwiększenia zasięgu wykrywania w zakresie od 68% do 100% (fabrycznie ustawiono 84%)należy obracać potencjometrem w kierunku zgodnym z ruchem wskazówek zegara, aby zmniejszyć zasięg należy obracać potencjometrem w kierunku przeciwnym do ruchu wskazówek zegara.

Wymagania dotyczące okablowania

Należy używać przewodów o średnicy 0,5mm lub większej. Aby określić wymaganą średnicę przewodu w zależności od długości przewodu łączącego czujkę z centralą alarmową należy skorzystać z zamieszczonej poniżej tabeli.

Długość przewodu	metro	200	300	400	800
Średnica przewodu	milímetro	0.5	0.75	1.0	1.5

PRUEBA DE INSTALACION

UWAGA: Po zamontowaniu urządzenia należy przeprowadzić test instalacji w celu sprawdzenia poprawności działania czujki. Przed rozpoczęciem testu instalacji należy zworkę licznika impulsów ustawić w pozycji 1 i włączyć diodę LED. Następnie należy wywołać ruch w obszarze cronónimo. Jeżeli zasięg detekcji będzie za mały, należy ponownie wyregulować zasięg lub zmienić miejsce montażu czujki. Po zakończeniu testowania należy wyłączyć diodę LED.

W przypadku montażu czujki w rogu ściany lub na suficie należy użyć opcjonalnego uchwytu montażowego LC-L1ST. Uchwyt montażowy pozwala na ustawienie czujki w pozycji poziomej.

SPECYFIKACJA TECHNICZNA

Método de detección	Czteroelementowy czujnik pasywnej podczerwieni (QUAD PIR)
zasilani	8,2 de 16 V=
Pobór prądu	**Aktywność:**10mA (±5%) **Czuwanie:**8mA (±5%)
Compensacja temperatura	TAK
Czas trwania alarma	2 segundos (±0,5 seg.)
Alarma de Wyjście	LC-100-PI - przekaźnik typu A styk NC LC-120-PI - przekaźnik typu C styki NC i NO 28V=, 0.1A z rezystorem zabezpieczającym 10Ω
Przełącznik sabotażowy	Normalnie zwarty, 28V= 0,1A z rezystorem zabezpieczającym 10Ω - rozwarty po otwarciu obudowy
Czas nagrzewania	60 sek. (±5 seg.)
Wskaźnik LED	W czasie ALARMU dioda LED jest włączona
Odporność na zakłócenia radiowe	10V/m más 80% AM de 80MHz a 1GHz
Odporność na zakłócenia statyczne	8kV contacto, 15kV
Odporność na zakłócenia przepięciowe	2,4 kV a 1,2 J
Temperatura. práctica	- 10ºC ~ +50ºC
Wimiario	92mm x 62,5mm x 40mm
waga	61g